# Baureihe 0278 (SW2L)

## Motortyp 404 291

### Technische Daten

| | | | | |
|---|---|---|---|---|
| Nennspannung | | $U_N$ | [Volt] | 24 |
| Leerlaufdrehzahl | | $n_0$ | [$min^{-1}$] | 68 |
| Nenndrehmoment | | $M_N$ | [Nm] | 5,0 |
| Einschaltdauer | | | % | |
| EIN | | | [min] | |
| Anlaufmoment | | $M_A$ | [Nm] | 60,5 |
| Getriebeübersetzung | | i | | 110/2 |
| Anschlusswiderstand | 2 Lamellen | R | [mΩ] | 850,0 |
| | 4 Lamellen | R | [mΩ] | 650,0 |
| Anschlussinduktivität | 2 Lamellen | L | [mH] | 0,80 |
| | 4 Lamellen | L | [mH] | 0,65 |
| Läuferträgheitsmoment | | $J_R$ | [$kgm^2$] $\times 10^{-6}$ | 90,0 |
| Zahnradwerkstoff | | | Kunststoff | |
| Hall IC | | | | |
| Impuls/Umdrehung Abtriebswelle | | | | |
| Ausgangskanäle | | | | |
| Bemerkungen | | | | |
| Schutzart | | | | IP 40 |
| Gewicht | | | [kg] | 1,70 |

### 0278 AL

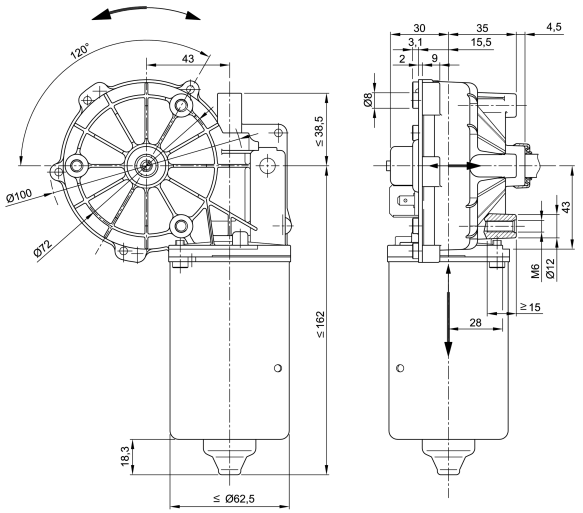

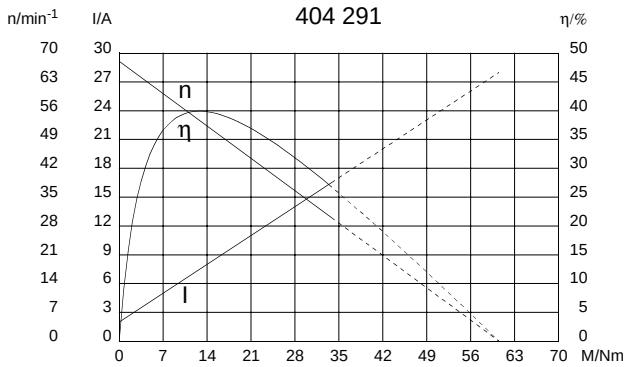


### W 217

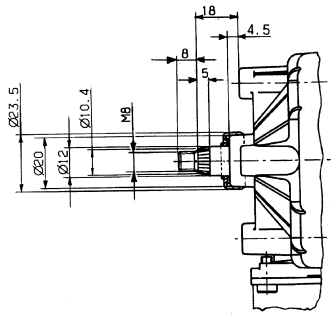


### S 30

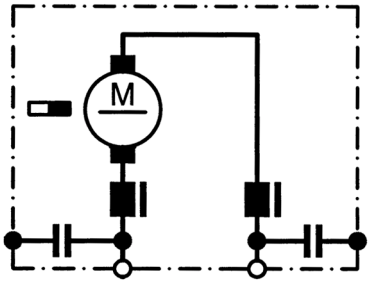


### K 144

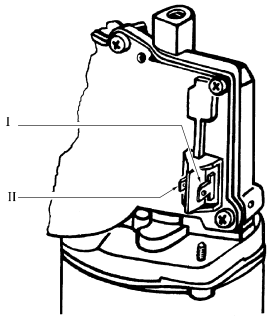


I Flachsteckerenden 6,3 x 0,8 DIN 46 244

II Flachsteckerenden 4,8 x 0,8 DIN 46 244