●外形図　External　Dimensions

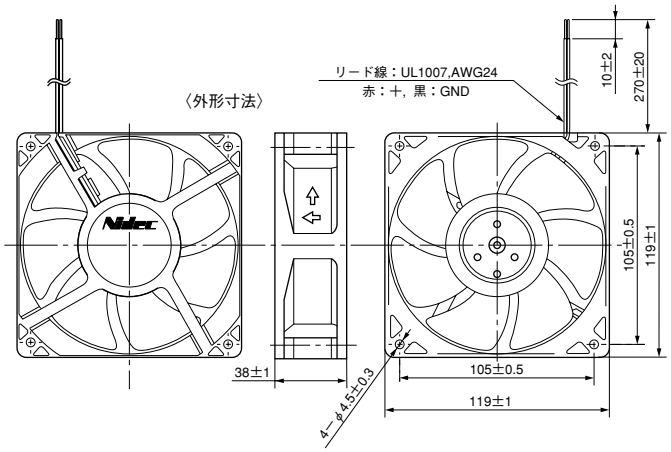

使用材料	ハウジング：プラスチック（UL：V-0）	HOUSING	：Plastic（UL：V-0）
	インペラー：プラスチック（UL：V-0）	IMPELLER	：Plastic（UL：V-0）
	軸　　受：ボールベアリング	BEARING	：Ball bearings
保護方法	電流制限	PROTECTION	：Current limit
使用温度範囲	−10℃～70℃（65%RH）	OPERATING TEMP	：−10℃～70℃（65%RH）
質　　量	300g	MASS	：300g

■特性　Major Characteristic Parameters

（注）データは代表特性例です。

Model	Rated Voltage (V)	Rated Current (A)	Maximum Air Flow (m^3/min)	Maximum Static Pressure (Pa)	Rated Input Power (W)	Sound Level (dBA) *	Rated Speed (min^{-1})
D12E-12PL（K）	12	0.25	2.3	39	3.00	33	2000
D12E-24PL（K）	24	0.17	2.3	39	4.08	33	2000
D12E-12PM（K）	12	0.30	2.6	51	3.60	37	2300
D12E-24PM（K）	24	0.20	2.6	51	4.80	37	2300
D12E-12PH（K）	12	0.45	3.0	69	5.40	42	2700
D12E-24PH（K）	24	0.27	3.0	69	6.48	42	2700
D12E-12PG（K）	12	0.70	3.7	82	7.20	49	3200
D12E-24PG（K）	24	0.37	3.7	82	8.88	49	3200

＊Sound level is measured at the distance of one（1）meter from the axis of fan intake.　＊吸込側表面から1mにて測定
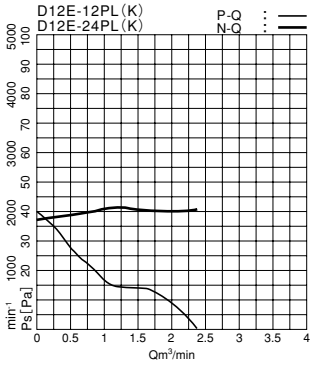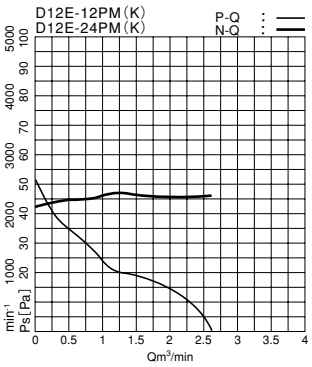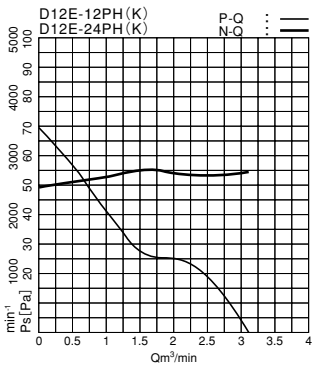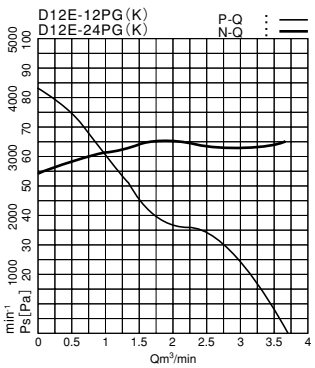
●特性グラフ　Performance Curves