Baureihe 0277 (SW2K)

Motortyp 404 312

Technische Daten

Nennspannung		U_N	[Volt]	24
Leerlaufdrehzahl		n_0	[min^{-1}]	228
Nenndrehmoment		M_N	[Nm]	2,0
Einschaltdauer			%	
EIN			[min]	
Anlaufmoment		M_A	[Nm]	35,0
Getriebeübersetzung		i		70/4
Anschlusswiderstand	2 Lamellen	R	[mΩ]	350,0
	4 Lamellen	R	[mΩ]	280,0
Anschlussinduktivität	2 Lamellen	L	[mH]	0,82
	4 Lamellen	L	[mH]	0,75
Läuferträgheitsmoment		J_R	[kgm^2] $\times 10^{-6}$	90,0
Zahnradwerkstoff			Kunststoff	
Hall IC				
Impuls/Umdrehung Abtriebswelle				
Ausgangskanäle				
Bemerkungen		Kugellager		
Schutzart				IP 40
Gewicht			[kg]	1,20

0277 AR

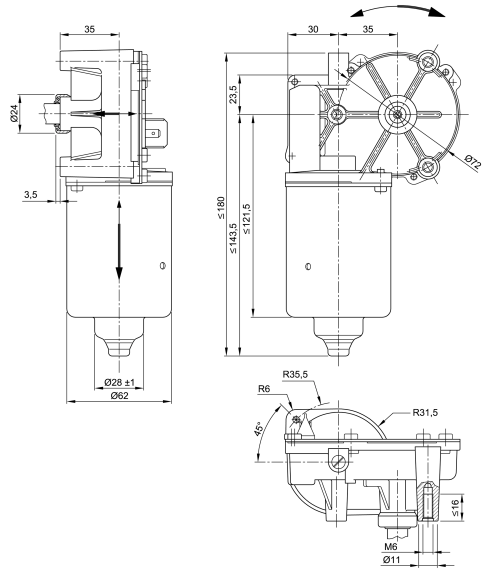

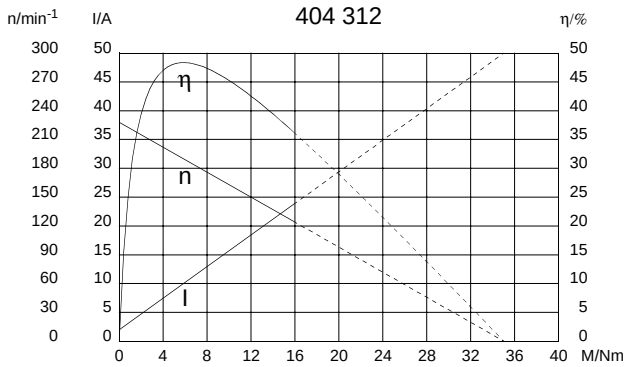

W 128

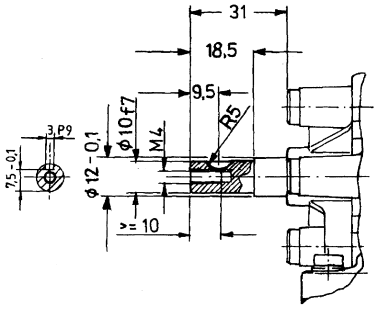

S 30

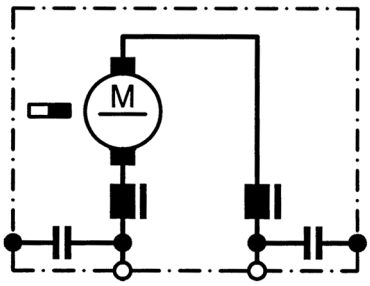

K 144

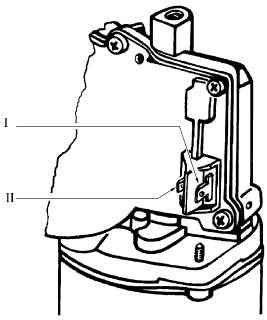

I Flachsteckerenden 6,3 x 0,8 DIN 46 244

II Flachsteckerenden 4,8 x 0,8 DIN 46 244